LEDTEK®
ERSTE ADRESSE FÜR LED-TECHNIK

Datenblatt

P4+WH PRO

DIE LEDTEK PROFILIGA

Die LEDTEK PRO-Serie ist die neue Generation von LED-Wänden, welche besonders durch ihr schlichtes Design und einen leichten Aufbau besticht. Das Herzstück dieser Reihe ist die P4+WH PRO: Die Outdoor LED-Wand, die sich bestens eignet, Veranstaltungen in besonderen Größendimensionen umzusetzen.

Während bisher noch mühsam und zeitintensiv mit Pipes und Verrohrungen für die nötige Sicherheit und Stabilität im Outdoorbereich der Wände gesorgt wurde, ermöglicht das neue Tri-Frame System der PRO-Serie an den einzelnen Modulen einen einfachen und schnellen Aufbau. Die LED-Wand kann klassisch an einem Flugrahmen gehängt werden, durch das TÜV geprüfte Layher-Gerüst sogar auf eine Höhe von bis zu 11 m. Abhängig von der Windzone sind mit der P4+WH PRO Spannweiten bis zu 12 m möglich, wobei sie dank der Tri-Frames horizontal nur zwei Mal abgefangen werden muss. Alternativ lässt sich mit dem Tri-Frame Ständerwerk ein stehender Aufbau von indoor bis zu 8 m und outdoor bis zu 7 m realisieren. In Bezug auf ihre Komponenten überzeugt die LED-Wand mit schlichter Einfachheit: Bestehend aus sechs Teilen (Rahmen, Netzteil und vier Kacheln) lässt sich ein bis dato noch nie so einfach gewesener Austausch der einzelnen Teile vornehmen.

Ihre technischen Details machen die P4+WH PRO zum Allroundtalent für jede Wettersituation: Dank einer IP-Schutzart von 65 kann die Outdoor LED-Wand Regen und Schnee trotzen. Durch ihre Leuchtstärke von mehr als 4.500 Nits erzeugt sie auch an besonders hellen Tagen ein intensives Bild im Außenbereich, kann jedoch nach Bedarf auch abgedunkelt und im Indoorbereich eingesetzt werden. Dank ihrer Low Latency-Funktion verkürzt sich die Reaktionszeit zwischen Sende- und Empfängerkarte um bis zu zwei Frames. Zusätzlich kann die NovaStar Image Boost-Funktion angewandt werden, die für eine große Farb- und Helligkeitsdynamik sorgt. Die farbtreue Wiedergabe ist durch die Farbkalibrierung der P4+WH PRO gesichert, die über die Farbräume BT.709 und DCI-P3 verfügt. Die Kacheln der Version 2 können optional auch als magnetische Kacheln erworben werden.

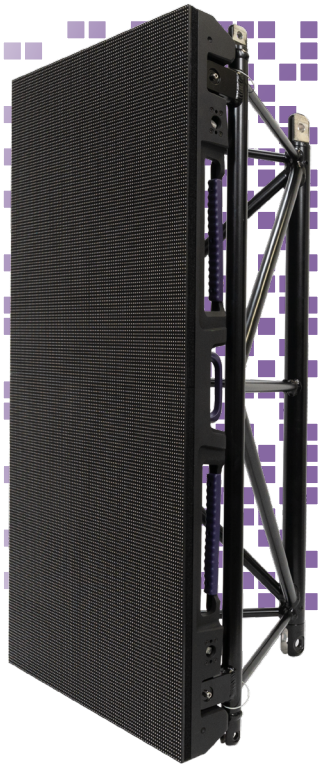

Anwendungen

- Konzerte und Festivals
- Sportveranstaltungen
- Public Viewing
- Bestens für Indoor-Veranstaltungen geeignet

Besonderheiten und Vorteile

- Brillante Bild- und Farbqualität
- Statische Nachweise & Prüfbuch (EN-13814)
- Unschlagbares Preis-Leistungs-Verhältnis
- Direkt ab Lager verfügbar
- Rental Pool
- 3 Jahre LEDTEK-Garantie
- Über 15 Jahre Erfahrung und Know-how

Zertifikate der PRO-Serie

ROHS / CE
EMV Prüfbericht: AE50425582;
NSpRL Prüfbericht: AN50499148
PhotoBioSi Prüfbericht (EN-62471): 68.140.20.0182.01
TÜV-Zertifizierung: ID 1111250394

TÜVRheinland® ZERTIFIZIERT

Bauart geprüft
Sicherheit
Regelmäßige Produktions-überwachung

www.tuv.com
ID 1111250394

LEDTEK®
ERSTE ADRESSE FÜR LED-TECHNIK

Datenblatt

Modulgröße

LEDTEK P4+WH PRO

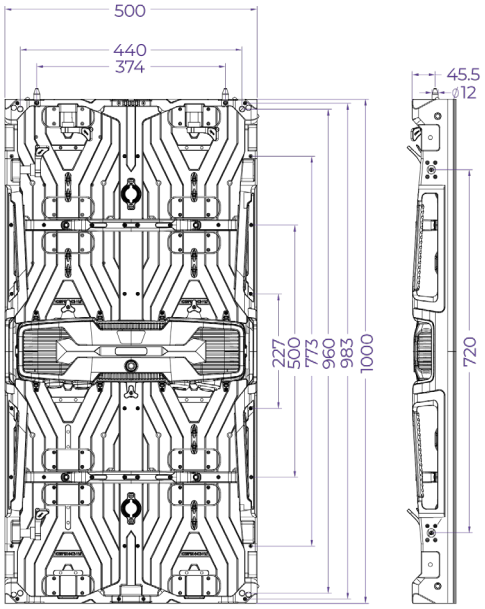

13,9 kg

Mehr unter ledtek.de/PRO_CAD.zip

LEDTEK P4+sWH PRO

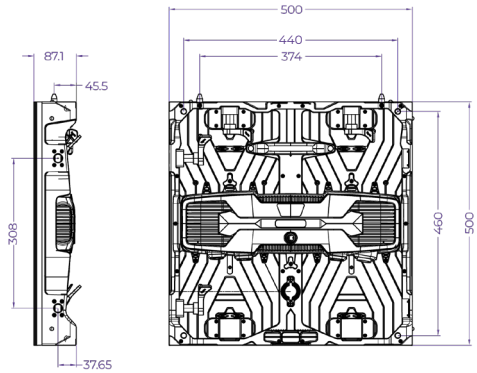

8,9 kg

Moduleigenschaften	
Pixelabstand	4.81 mm
LED-Typ	SMD 1921 (Nationstar)
SMD-Art (RGB)	(NH-Z1921RGBA)
Auflösung in Pixel/m²	208 x 208 px (BxH)
Anzahl der Pixel/m²	43.264 px/m²
Scanrate	1/13
Leuchtstärke	4.500 Nits
Displayfarben	16,7 Mio
Kontrastverhältnis	3.000:1
Bildwiederholfrequenz	3.840 Hz (MBI 5252IC)
Empfängerkarte	NovaStar A8s
Stromverbrauch	≤700 Watt/m²
IP Schutzart	IP 65
Horizontal	140°
Vertikal	120°
Betrachtungsabstand	5 m

Hier gehts zum Handbuch:

Hier gehts zum PRO-Mediakit:

Weiterführende Informationen und Daten (z.B. Ausschreibungstexte, Benutzerhandbücher, RCFGX-Files) finden Sie im Mediakit. Bei Fragen kontaktieren Sie uns gern unter +49 551 492493 44 oder per Mail an vertrieb@ledtek.de.